POSIZIONAMENTO SCARICHI LAVABI IN APPOGGIO

DRAIN POSITION FOR OVERCOUNTER WASHBASINS

PER MODELLO / FOR MODEL
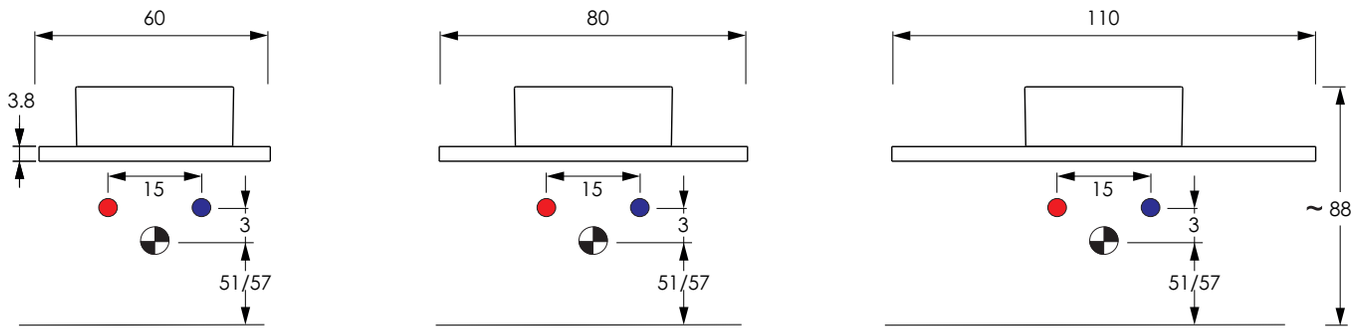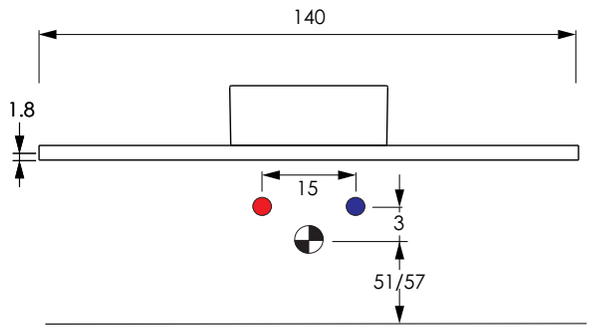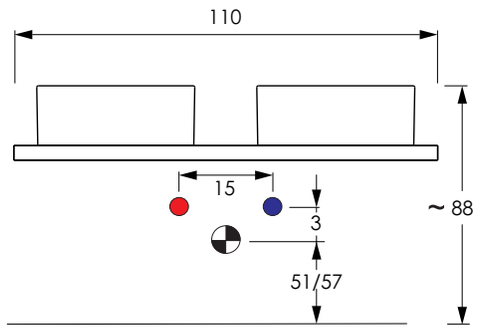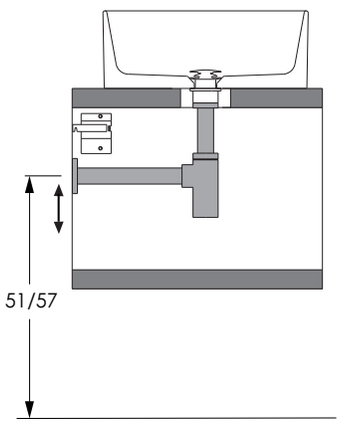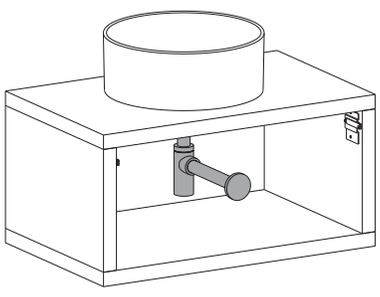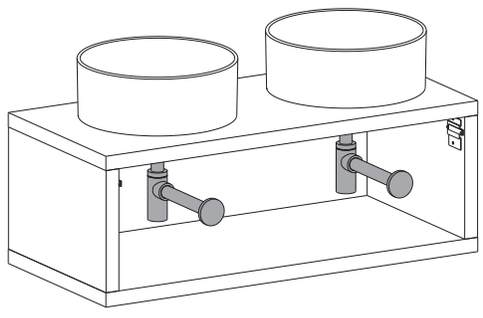
DOMUS